ECLIPSE CROSS

MITSUBISHI MOTORS
Drive your Ambition

od 93 990 zł

Korzyść do 7 000 zł*

5 LAT GWARANCJI

* Na korzyść 7 000 zł składają się: komplet opon zimowych Toyo 225/55R18 o wartości 3 200 zł, lakier metalizowany o wartości 2 800 zł bez dopłaty oraz dodatkowy rabat 1 000 zł przy zakupie pakietu ubezpieczeń PZU 3,8%.

POZNAJ MITSUBISHI

WZÓR JAKOŚCI I NIEZAWODNOŚCI

MITSUBISHI słynie w świecie motoryzacji z technologii, najwyższej jakości, nieustannego dążenia do nowoczesności i dbałości o ochronę środowiska. Japoński, mocny charakter udowadnia legendarnymi rozwiązaniami wdrażanymi w pojazdach na całym świecie. Czy będzie to napęd 4×4, czy wybitne silniki wysokoprężne, czy nowoczesne napędy hybrydowe cały świat wie, że Mitsubishi to motoryzacyjny wzór doskonałości i korporacyjny partner godny zaufania od ponad 100 lat.

TAK SIĘ TWORZY LEGENDĘ

MITSUBISHI przez kilkanaście lat z rzędu odnosiło sukcesy w najtrudniejszym rajdzie samochodowym Dakar. Pajero deklasowało inne marki zajmując pierwsze miejsce na podium. Cały wyścig technologiczny i walka kierowców rajdowych służyły jednemu – sprawdzeniu niezawodnych rozwiązań dla wszystkich użytkowników samochodów Mitsubishi. Dziś legendą stają się hybrydowe silniki PHEV.

DRIVE YOUR AMBITION

Od ponad 100 lat tworzymy samochody i technologie, które mają niebagatelny, wręcz przełomowy wpływ na rozwój przemysłu motoryzacyjnego. Pajero, Lancer Evolution, i-MiEV czy Outlander PHEV już odcisnęły swoje piętno na historii motoryzacji. Te samochody były pionierami wytyczającymi nowe kierunki. Teraz przyszedł czas na nowe projekty. Chcemy, by były ambitne, by nasi inżynierowie nadal poszukiwali rozwiązań, które będą zmieniały świat i odkrywały nowe możliwości. A kierowcy będą mogli z tych rozwiązań korzystać w pełni. Na miarę swoich ambicji. To esencja naszego nowego przewodniego hasła „Drive your ambition".

CENNIK
ECLIPSE CROSS

MITSUBISHI MOTORS
Drive your Ambition

Cennik ważny od 01-09-2019 r. Rok modelowy 2019 Rok produkcji 2019

Wersja wyposażenia	Silnik	Napęd	Cena katalogowa
INFORM	Benzynowy 1.5T / 163 KM	2WD MT	93 990 zł
INVITE PLUS		2WD MT	102 990 zł
INVITE PLUS CVT		2WD CVT	110 990 zł
INTENSE MT		2WD MT	112 990 zł
INTENSE CVT		2WD CVT	120 990 zł
INTENSE PLUS 2WD		2WD CVT	125 990 zł
INTENSE PLUS 4WD		4WD CVT	133 990 zł
INSTYLE		4WD CVT	147 990 zł

Rabat 1000 zł w przypadku zakupu pakietu ubezpieczeń PZU 3,8%.

Dopłata za lakier metalizowany 2 800 zł **Dopłata za lakier specjalny "Diamentowa Czerwień" 4 200 zł**

- MT - skrzynia biegów manualna
- 8CVT – skrzynia biegów automatyczna, bezstopniowa z możliwością sekwencyjnej zmiany biegów (8 zaprogramowanych przełożeń)
- 2WD - napęd na przednią oś
- 4WD - napęd na obie osie

Komplet opon zimowych Toyo w rozmiarze 225/55 R18 gratis

Korzyść dla Klienta:
3 200 zł

W zależności od zapasów magazynowych dostawca zastrzega sobie możliwości dostarczenia opon innej marki.

Lakier metalizowany o wartości 2 800 zł gratis

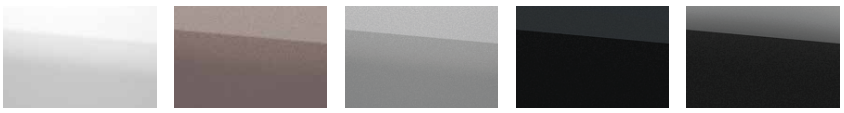

Korzyść dla Klienta:
2 800 zł

Dane zawarte w niniejszym cenniku samochodu Mitsubishi były aktualizowane na dzień jego przygotowania/składania do druku (w zależności od formy cennika) i mają wyłącznie charakter informacyjny. Podane informacje nie stanowią oferty, ani zapewnienia, w szczególności w rozumieniu art. 66 § 1 oraz art. 556 Kodeksu Cywilnego. Zawarte w cenniku informacje na temat gwarancji samochodu nie stanowią udzielenia kupującemu gwarancji, w szczególności w rozumieniu art. 577 Kodeksu cywilnego. Gwarancja zostanie udzielona przy sprzedaży samochodu, a jej warunki zostaną określone w dokumencie gwarancyjnym. Wszystkie ceny zawarte w cenniku są rekomendowanymi cenami detalicznymi. Ze względu na ograniczenia techniczne (np. odwzorowanie kolorów przez monitor lub sposób wydruku), kolory przedstawione w niniejszym cenniku mogą się różnić od rzeczywistych kolorów nadwozia i tapicerki. Prezentowane zdjęcia mogą zawierać wyposażenie opcjonalne (akcesoryjne), dodatkowo płatne. MMC Car Poland sp. z o.o. zastrzega sobie prawo do wprowadzenia zmian cennika oraz parametrów technicznych i wyposażenia samochodów Mitsubishi oferowanych na rynku polskim bez uprzedzenia. Wiążące ustalenie ceny, wyposażenia i specyfikacji samochodu następuje w umowie sprzedaży, natomiast określone parametry techniczne zawiera świadectwo homologacji typu pojazdu. Podane ceny są cenami brutto.

WERSJA WYPOSAŻENIA INFORM
WYPOSAŻENIE STANDARDOWE

Opony i koła
16" felgi aluminiowe z oponami 215/70R16
Zestaw naprawczy opon

Bezpieczeństwo
Czołowe, boczne i kurtynowe poduszki powietrzne
Kolanowa poduszka powietrzna dla kierowcy
System ABS
Układ kontroli trakcji i stabilizacji toru jazdy (ASC+TCL)
System wspomagania ruszania na wzniesieniu (HSA)
System ograniczający skutki kolizji czołowych (FCM)
Asystent pasa ruchu (LDW)
System mocowania fotelików dla dzieci ISO-FIX na tylnej kanapie (x2)
Immobilizer
System monitorowania ciśnienia powietrza w kołach (TPMS)
Wzmocniona konstrukcja nadwozia RISE

Elementy zewnętrzne
Ozdobny spojler dachowy
Klamki zewnętrzne w kolorze nadwozia
Obudowy lusterek bocznych w kolorze nadwozia
Relingi dachowe w kolorze czarnym
Chromowana listwa wzdłuż bocznych okien
Czarne obramowanie nadkoli
Atrapa chłodnicy w kolorze srebrnym,
Zderzak przedni z elementami w kolorze czarnym matowym

Oświetlenie i widoczność
Elektrycznie regulowane i podgrzewane lusterka boczne
Kierunkowskazy wbudowane w lusterka boczne
Przyciemniane szyby tylne
Wycieraczki szyby przedniej z czujnikiem deszczu
Światła mijania z czujnikiem zmierzchu
Automatyczne światła drogowe (AHB)
Światła do jazdy dziennej w technologii LED
Oświetlenie kabiny w podsufitce (przód/tył)
Oświetlenie przestrzeni bagażowej
Halogenowe reflektory przednie

Audio i komunikacja
Radioodtwarzacz CD/MP3
4 głośniki
Gniazdo USB
Sterowanie systemem audio na kierownicy

Komfort i wygoda
Wspomaganie kierownicy
Kolumna kierownicy regulowana w dwóch płaszczyznach
Tempomat ze sterowaniem na kierownicy
Kanał grzewczy dla II. rzędu siedzeń
Zdalnie sterowany zamek centralny
Elektrycznie sterowane szyby przednie i tylne
Elektrycznie sterowana szyba kierowcy z funkcją AUTO
Klimatyzacja automatyczna 1-strefowa

Elementy wewnętrzne
Kolorowy wyświetlacz wielofunkcyjny (komputer pokładowy)
Uchwyt na napoje w konsoli środkowej (dla I. rzędu siedzeń)
Gniazdko 12V dla I. i II. rzędu siedzeń
Roleta przestrzeni bagażowej
Materiałowa tapicerka siedzeń
Manualna regulacja wysokości fotela kierowcy
Schowek pod podłogą bagażnika
Haczyki do mocowania bagażu w przestrzeni bagażowej x4
Tylna kanapa dzielona w proporcjach 60:40
Przesuwana tylna kanapa z regulacją kąta pochylenia oparcia
Kieszeń w oparciu fotela pasażera
Uchwyty na butelki w drzwiach przednich i tylnych
Centralny podłokietnik dla przednich siedzeń

WERSJA WYPOSAŻENIA INVITE PLUS
DODATKOWE WYPOSAŻENIE WZGLĘDEM WERSJI INFORM

Opony i koła
18" felgi aluminiowe z oponami 225/55R18

Elementy zewnętrzne
Dolna osłona zderzaka przedniego w kolorze srebrnym
Dolna osłona zderzaka tylnego w kolorze srebrnym
Chromowane wykończenie pokrywy bagażnika

Oświetlenie i widoczność
Fotochromatyczne lusterko wsteczne
Przednie reflektory przeciwmgielne

Elementy wewnętrzne
Skórzane obszycie kierownicy
Skórzane obszycie gałki dźwigni zmiany biegów

Audio i komunikacja
Stacja multimedialna SDA z interfejsem CarPlay i Android Auto
oraz kolorowym ekranem dotykowym 7 cali
Kontroler typu touch pad do zarządzania systemem multimedialnym
6 głośnikowy system audio
Zestaw głośnomówiący Bluetooth ze sterowaniem na kierownicy
Tuner cyfrowy (DAB)
Gniazdo USB x2

Komfort i wygoda
Klimatyzacja automatyczna 2-strefowa
Podgrzewane siedzenia przednie
Dostęp i uruchamianie samochodu bez kluczyka (KOS)
Kamera cofania

WERSJA WYPOSAŻENIA INTENSE
DODATKOWE WYPOSAŻENIE WZGLĘDEM WERSJI INVITE PLUS

Elementy zewnętrzne
Atrapa chłodnicy w kolorze srebrnym z chromowanymi akcentami
Zderzak przedni z elementami w kolorze czarnym z połyskiem

Elementy wewnętrzne
Materiałowa tapicerka siedzeń ze srebrnymi przeszyciami
Chromowane klamki wewnętrzne
Centralny podłokietnik dla II. rzędu siedzeń
Oświetlenie w osłonach przeciwsłonecznych

Oświetlenie i widoczność
Elektrycznie składane lusterka boczne
Podgrzewana szyba czołowa

Komfort i wygoda
Podgrzewana kanapa tylna
Podgrzewana kierownica
Przednie i tylne czujniki parkowania
Szyba czołowa o zwiększonej izolacji akustycznej
Szyby w drzwiach przednich o zwiększonej izolacji akustycznej
Elektromechaniczny hamulec postojowy z funkcją Auto Hold[1]
Wszystkie szyby elektryczne z funkcją AUTO
(funkcja AUTO dostępna z miejsca kierowcy)

[1] Tylko w przypadku skrzyni biegów CVT

WERSJA WYPOSAŻENIA INTENSE PLUS
DODATKOWE WYPOSAŻENIE WZGLĘDEM WERSJI INTENSE

Bezpieczeństwo
Monitorowanie martwego pola (BSW) z asystentem pasa ruchu (LCA)
i monitorowaniem ruchu poprzecznego z tyłu pojazdu (RCTA)

Komfort i wygoda
System kamer 360 stopni z dynamicznymi liniami prowadzenia

Oświetlenie i widoczność
Reflektory przednie w technologii Bi-LED (światła mijania i drogowe)
Spryskiwacze reflektorów przednich

WERSJA WYPOSAŻENIA INSTYLE
DODATKOWE WYPOSAŻENIE WZGLĘDEM WERSJI INTENSE PLUS

Bezpieczeństwo
Tempomat adaptacyjny z radarem (ACC)

Oświetlenie i widoczność
Szklany panoramiczny dach z funkcją otwierania

Audio i komunikacja
System audio premium Rockford Fosgate
Wyświetlacz typu HUD (Head-up Display)

Elementy wewnętrzne
Skórzana tapicerka siedzeń z pomarańczowymi przeszyciami
Fotel kierowcy regulowany elektrycznie w 4 płaszczyznach
Kieszeń w oparciu fotela kierowcy

PAKIET BLACK

PAKIET BLACK
PROMOCYJNA CENA DETALICZNA
2 099 zł
(brutto)
RABAT 23%

OZDOBNA NAKŁADKA ZDERZAKA PRZEDNIEGO - WZÓR "BLACK"
nr kat. MZ576827EX

OZDOBNA NAKŁADKA ZDERZAKA TYLNEGO - WZÓR "BLACK"
nr kat. MZ576828EX

OZDOBNE NAKŁADKI KLAMEK - WZÓR "BLACK"
nr kat. MZ576829EX

Wybrane akcesoria	Cena brutto (nie zawiera kosztów montażu)
Alarm OMEGA CAN ULTRA z syreną analogową	**613 zł**
Alarm META SYSTEM z syreną cyfrową	**614 zł**
Czujniki parkowania tylne PRO-OES (85) (z buzerem)	**383 zł**
Czujniki parkowania tylne PTS410EX (z buzerem)	**338 zł**
Listwa ozdobna zderzaka przedniego	**806 zł***
Listwa ozdobna zderzaka tylnego	**901 zł***
Listwa pokrywy bagażnika	**284 zł***
Nakładki progowe wzór "carbon" z napisem "ECLIPSE CROSS"	**403 zł***
Kuweta bagażnika	**332 zł***
Nakładka ochronna zderzaka tylnego wzór "carbon"	**533 zł**
Belki bagażnika, profil aero	**1 096 zł**
Hak holowniczy odpinany z wiązką 7 pin	**2 178 zł***

* Cena promocyjna obowiązująca do 27.09.2019

PAKIET STYLING

PAKIET STYLING
PROMOCYJNA CENA DETALICZNA
1 499 zł
(brutto)
RABAT 20%

BOCZNE LISTWY OZDOBNE, CHROMOWANE
nr kat. MZ538346EX

NAKŁADKI PROGOWE WZÓR "CARBON"
nr kat. MZ315066

OSŁONY LUSTEREK, CHROMOWANE
nr kat. MZ576689EX

PAKIET PROTECTION

PAKIET PROTECTION
PROMOCYJNA CENA DETALICZNA
949 zł
(brutto)
RABAT 17%

KPL. CHLAPACZY PRZEDNICH
nr kat. MZ531447EX

KPL. CHLAPACZY TYLNYCH
nr kat. MZ531448EX

NAKADKA OCHRONNA ZDERZAKA TYLNEGO
nr kat. MZ576679EX

KUWETA BAGAŻNIKA
nr kat. MZ314980

Ceny pakietów obowiązują do 27.09.2019. Ceny nie zawierają kosztów montażu.

PAKIET DYNAMIC ELEGANCE

PAKIET DYNAMIC ELEGANCE
PROMOCYJNA CENA DETALICZNA
3 799 zł
(brutto)
RABAT 10%

LISTWA OZDOBNA ZDERZAKA PRZEDNIEGO
nr kat. MZ576673EX

LISTWA OZDOBNA ZDERZAKA TYLNEGO
nr kat. MZ576675EX

OZDOBNE NAROŻNIKI ZDERZAKA PRZEDNIEGO
nr kat. MZ576674EX

OZDOBNE NAROŻNIKI ZDERZAKA TYLNEGO
nr kat. MZ576676EX

LISTWA POKRYWY BAGAŻNIKA
nr kat. MZ576678EX

KUWETA BAGAŻNIKA
nr kat. MZ314980

LISTWY PROGOWE
nr kat. MZ576677EX

Ceny pakietów obowiązują do 27.09.2019. Ceny nie zawierają kosztów montażu.

STANDARDOWE I DODATKOWE WYPOSAŻENIE

■ Dostępne – Niedostępne

WERSJA WYPOSAŻENIA	INFORM	INVITE PLUS	INTENSE	INTENSE CVT	INTENSE PLUS CVT	INSTYLE CVT
Silnik i układ napędowy						
Silnik benzynowy 1.5T 163KM 2WD 6MT	■	■	■	–	–	–
Silnik benzynowy 1.5T 163KM 2WD CVT	–	■	–	■	■	–
Silnik benzynowy 1.5T 163KM 4WD CVT	–	–	–	–	■	■
Napędzana oś przednia z systemem aktywnej kontroli znoszenia (AYC)	■	■	■	■	2WD	–
System napędu na 4 koła S-AWC z aktywną kontrolą znoszenia (AYC)	–	–	–	–	4WD	■
Opony i koła						
16" felgi aluminiowe z oponami 215/70R16	■	–	–	–	–	–
18" felgi aluminiowe z oponami 225/55R18	–	■	■	■	■	■
Zestaw naprawczy opon	■	■	■	■	■	■
Bezpieczeństwo						
Czołowe, boczne i kurtynowe poduszki powietrzne	■	■	■	■	■	■
Kolanowa poduszka powietrzna dla kierowcy	■	■	■	■	■	■
System ABS	■	■	■	■	■	■
Układ kontroli trakcji i stabilizacji toru jazdy (ASC+TCL)	■	■	■	■	■	■
System wspomagania ruszania na wzniesieniu (HSA)	■	■	■	■	■	■
System ograniczający skutki kolizji czołowych (FCM)	■	■	■	■	■	■
Asystent pasa ruchu (LDW)	■	■	■	■	■	■
Tempomat adaptacyjny (ACC)	–	–	–	–	–	■
Monitorowanie martwego pola (BSW) z asystentem pasa ruchu (LCA) i monitorowaniem ruchu poprzecznego z tyłu pojazdu (RCTA)	–	–	–	–	■	■
System mocowania fotelików dla dzieci ISO-FIX na tylnej kanapie (x2)	■	■	■	■	■	■
Immobilizer	■	■	■	■	■	■
System monitorowania ciśnienia powietrza w kołach (TPMS)	■	■	■	■	■	■
Wzmocniona konstrukcja nadwozia RISE	■	■	■	■	■	■
Elementy zewnętrzne						
Atrapa chłodnicy w kolorze srebrnym, zderzak przedni z elementami w kolorze czarnym matowym	■	■	–	–	–	–
Atrapa chłodnicy w kolorze srebrnym z chromowanymi akcentami zderzak przedni z elementami w kolorze czarnym z połyskiem	–	–	■	■	■	■
Dolna osłona zderzaka przedniego w kolorze czarnym	■	–	–	–	–	–
Dolna osłona zderzaka przedniego w kolorze srebrnym	–	■	■	■	■	■
Chromowana listwa wzdłuż bocznych okien	■	■	■	■	■	■
Czarne obramowanie nadkoli	■	■	■	■	■	■
Dolna osłona zderzaka tylnego w kolorze czarnym	■	–	–	–	–	–
Dolna osłona zderzaka tylnego w kolorze srebrnym	–	■	■	■	■	■
Chromowane wykończenie pokrywy bagażnika	–	■	■	■	■	■
Ozdobny spojler dachowy	■	■	■	■	■	■
Klamki zewnętrzne w kolorze nadwozia	■	■	■	■	■	■
Obudowy lusterek bocznych w kolorze nadwozia	■	■	■	■	■	■
Relingi dachowe w kolorze czarnym	■	■	■	■	■	■
Oświetlenie i widoczność						
Elektrycznie regulowane i podgrzewane lusterka boczne	■	■	■	■	■	■
Elektrycznie składane lusterka boczne	–	–	■	■	■	■
Kierunkowskazy wbudowane w lusterka boczne	■	■	■	■	■	■
Fotochromatyczne lusterko wsteczne	–	■	■	■	■	■
Przyciemniane szyby tylne	■	■	■	■	■	■
Halogenowe reflektory przednie	■	■	■	■	–	–
Reflektory przednie w technologii Bi-LED (światła mijania i drogowe)	–	–	–	–	■	■
Spryskiwacze reflektorów przednich	–	–	–	–	■	■
Wycieraczki szyby przedniej z czujnikiem deszczu	■	■	■	■	■	■
Światła mijania z czujnikiem zmierzchu	■	■	■	■	■	■
Automatyczne światła drogowe (AHB)	■	■	■	■	■	■
Światła do jazdy dziennej w technologii LED	■	■	■	■	■	■
Przednie reflektory przeciwmgielne	–	■	■	■	■	■
Oświetlenie kabiny w podsufitce (przód/tył)	■	■	■	■	■	■
Oświetlenie przestrzeni bagażowej	■	■	■	■	■	■
Podgrzewana szyba czołowa	–	–	■	■	■	■
Szklany panoramiczny dach z funkcją otwierania	–	–	–	–	–	■

STANDARDOWE I DODATKOWE WYPOSAŻENIE

■ Dostępne – Niedostępne

WERSJA WYPOSAŻENIA	INFORM	INVITE PLUS	INTENSE	INTENSE CVT	INTENSE PLUS CVT	INSTYLE CVT
Audio i komunikacja						
Radioodtwarzacz CD/MP3	■	–	–	–	–	–
Stacja multimedialna SDA	–	■	■	■	■	■
Kontroler typu touch pad do zarządzania systemem multimedialnym	–	■	■	■	■	■
4 głośniki	■	–	–	–	–	–
6 głośników	–	■	■	■	■	–
System audio premium Rockford Fosgate	–	–	–	–	–	■
Sterowanie systemem audio na kierownicy	■	■	■	■	■	■
Zestaw głośnomówiący Bluetooth ze sterowaniem na kierownicy	–	■	■	■	■	■
Tuner cyfrowy (DAB)	–	■	■	■	■	■
Gniazdo USB	■	–	–	–	–	–
Gniazdo USB x2	–	■	■	■	■	■
Wyświetlacz typu HUD (Head-up Display)	–	–	–	–	–	■
Komfort i wygoda						
Wspomaganie kierownicy	■	■	■	■	■	■
Kolumna kierownicy regulowana w dwóch płaszczyznach	■	■	■	■	■	■
Tempomat ze sterowaniem na kierownicy	■	■	■	■	■	■
Klimatyzacja automatyczna 1-strefowa	■	–	–	–	–	–
Klimatyzacja automatyczna 2-strefowa	–	■	■	■	■	■
Kanał grzewczy dla II. rzędu siedzeń	■	■	■	■	■	■
Podgrzewane siedzenia przednie	–	■	■	■	■	■
Podgrzewana kanapa tylna	–	–	■	■	■	■
Podgrzewana kierownica	–	–	■	■	■	■
Zdalnie sterowany zamek centralny	■	■	■	■	■	■
Dostęp i uruchamianie samochodu bez kluczyka (KOS)	–	■	■	■	■	■
Elektrycznie sterowane szyby przednie i tylne	■	■	■	■	■	■
Elektryczna szyba kierowcy z funkcją AUTO	■	■	–	–	–	–
Wszystkie szyby elektryczne z funkcją AUTO (dostępną z miejsca kierowcy)	–	–	■	■	■	■
Kamera cofania	–	■	■	■	–	–
System kamer 360 stopni	–	–	–	–	■	■
Przednie i tylne czujniki parkowania	–	–	■	■	■	■
Szyby w drzwiach przednich o zwiększonej izolacji akustycznej	–	–	■	■	■	■
Szyba czołowa o zwiększonej izolacji akustycznej	–	–	■	■	■	■
Elektromechaniczny hamulec postojowy z funkcją Auto Hold	–	–	–	■	■	■
Elementy wewnętrzne						
Materiałowa tapicerka siedzeń	■	■	–	–	–	–
Materiałowa tapicerka siedzeń ze srebrnymi przeszyciami	–	–	■	■	■	–
Skórzana tapicerka siedzeń z pomarańczowymi przeszyciami	–	–	–	–	–	■
Manualna regulacja wysokości fotela kierowcy	■	■	■	■	■	–
Fotel kierowcy regulowany elektrycznie w 4 płaszczyznach	–	–	–	–	–	■
Kieszeń w oparciu fotela kierowcy	–	–	–	–	–	■
Kieszeń w oparciu fotela pasażera	■	■	■	■	■	■
Uchwyty na butelki w drzwiach przednich i tylnych	■	■	■	■	■	■
Chromowane klamki wewnętrzne	–	–	■	■	■	■
Kolorowy wyświetlacz wielofunkcyjny (komputer pokładowy)	■	■	■	■	■	■
Uchwyt na napoje w konsoli środkowej (dla I. rzędu siedzeń)	■	■	■	■	■	■
Gniazdko 12V dla I. i II. rzędu siedzeń	■	■	■	■	■	■
Roleta przestrzeni bagażowej	■	■	■	■	■	■
Łopatki do zmiany przełożeń przy kierownicy	–	–	–	■	■	■
Skórzane obszycie kierownicy	–	■	■	■	■	■
Skórzane obszycie gałki dźwigni zmiany biegów	–	■	■	■	■	■
Centralny podłokietnik dla przednich siedzeń	■	■	–	■	■	■
Centralny podłokietnik dla przednich siedzeń z możliwością regulacji	–	–	■	–	–	–
Centralny podłokietnik dla II. rzędu siedzeń	–	–	■	■	■	■
Schowek pod podłogą bagażnika	■	■	■	■	■	■
Haczyki do mocowania bagażu w przestrzeni bagażowej x4	■	■	■	■	■	■
Tylna kanapa dzielona w proporcjach 60:40	■	■	■	■	■	■
Przesuwana tylna kanapa z regulacją kąta pochylenia oparcia	■	■	■	■	■	■
Oświetlenie w osłonach przeciwsłonecznych	–	–	■	■	■	■

Dopłata za kolor lakieru	
Lakier niemetalizowany	Bez dopłaty
Lakier metalizowany / perłowy	2 800 zł
Diamentowa czerwień	4 200 zł

FINANSOWANIE, UBEZPIECZENIA I GWARANCJE

KREDYT	Nasi doradcy pomogą wybrać kredyt dopasowany do Twoich potrzeb. Atrakcyjne warunki finansowe, proste procedury i szybka decyzja kredytowa to tylko niektóre z jego zalet. Jeśli zechcesz skredytować dodatkowe wyposażenie samochodu, przygotujemy specjalną ofertę. Zapewnimy Ci jak najniższą ratę, dając możliwość kredytowania nawet do 96 miesięcy.
LEASE & GO	Każda firma znajdzie optymalne rozwiązanie na sfinansowanie zakupu samochodu. Oferujemy długoterminowy leasing operacyjny i finansowy nawet do 60 miesięcy. Przy minimum formalności i prostych procedurach, szybka decyzja leasingowa pozwoli skorzystać przedsiębiorcy z najlepszej dla niego formy finansowania. W trakcie trwania umowy zapewniamy przedsiębiorcy profesjonalną pomoc.
SERWIS	Autoryzowane Serwisy Mitsubishi zapewniają profesjonalną obsługę w salonach i wysoko wykwalifikowanych mechaników. Wszystkie przeglądy i naprawy wykonywane są z użyciem oryginalnych części Mitsubishi. Staramy się, by czas napraw dostosować do możliwości czasowych Klientów, w razie potrzeby dysponujemy samochodami zastępczymi.
GWARANCJA	Jesteśmy dumni z niezawodności naszych samochodów! Dlatego Mitsubishi Motors, jako pierwszy japoński koncern samochodowy, wprowadził 5-letnią gwarancję fabryczną z limitem 100 000 km.
ASSISTANCE	Każdy samochód kupiony w sieci Autoryzowanych Dealerów Mitsubishi jest objęty programem Mitsubishi Pomoc 24/7. W przypadku awarii, kolizji czy innej nietypowej sytuacji na drodze(np. utrata kluczyków czy zatankowanie niewłaściwego paliwa) wystarczy zadzwonić pod nr +48 22 463 19 99 a nasi konsultanci podejmą działania zmierzające do rozwiązania problemu.
UBEZPIECZENIA	Z myślą o spokoju Klientów, każdy Autoryzowany Dealer Mitsubishi negocjuje jak najkorzystniejsze warunki ubezpieczenia nowych samochodów. Oferujemy bogate pakiety AC/OC/NNW/ASSISTANCE/ZIELONA KARTA. Pakiety zawierają m.in. likwidację szkód przez ASO, samochód zastępczy, bezgotówkowe rozliczenia, holowanie bez limitów, zniesienie udziału własnego i wiele innych rozwiązań, które zapewniają spokój naszym Klientom.

Korzystasz z serwisu, ale masz obowiązki i dziesiątki spraw do załatwienia.
Myślisz, że Twój samochód jest niezastąpiony? Mamy dla Ciebie idealne rozwiązanie:

program bezpłatnych samochodów zastępczych
dla klientów autoryzowanych serwisów Mitsubishi.*

Zarezerwuj termin przeglądu lub naprawy.

Zarezerwuj bezpłatny samochód zastępczy.

Korzystaj z samochodu zastępczego.

* Regulamin programu jest dostępny na stronie mitsubishi.pl/uslugi/bezplatne-samochody-zastepcze

DANE TECHNICZNE

Wersja wyposażenia		INFORM 1.5T 6MT 2WD	INVITE PLUS 1.5T 6MT 2WD	INTENSE 1.5T 6MT 2WD	INVITE PLUS 1.5T CVT 2WD	INTENSE 1.5T CVT 2WD INTENSE PLUS 1.5T 2WD CVT	INTENSE PLUS 1.5T CVT 4WD INSTYLE 1.5T CVT 4WD
Silnik i układ napędowy							
Typ silnika		Benzynowy, turbodoładowany z systemem MIVEC					
Pojemność silnika	(cm^3)	1499					
Maksymalna moc silnika	(KM) / obr./min	163/5500					
Maksymalny moment obrotowy	(Nm) / obr./min	250/1800 - 4500					
Norma emisji spalin		Euro-6d temp					
Osiągi							
Prędkość maksymalna	(km/h)	205			200		
Przyspieszenie	0–100 km/h (s)	9,7			9,7		10,4
Pomiary zużycia paliwa i emisji CO_2 według testu WLTP							
Zużycie paliwa w niskim zakresie prędkości	(l/100 km)	9,7	10,1		10,6		10,8
Zużycie paliwa w średnim zakresie prędkości	(l/100 km)	7,1	7,5		7,9		8,3
Zużycie paliwa w wysokim zakresie prędkości	(l/100 km)	6,5	6,8		7,3		7,5
Zużycie paliwa w bardzo wysokim zakresie prędkości	(l/100 km)	7,8	8,0		9,0		9,1
Zużycie paliwa w cyklu mieszanym	(l/100 km)	7,5	7,8		8,5		8,7
Emisja CO_2 w niskim zakresie prędkości	(g/100km)	220	229		240		245
Emisja CO_2 w średnim zakresie prędkości	(g/100km)	160	169		180		187
Emisja CO_2 w wysokim zakresie prędkości	(g/100km)	147	154		166		170
Emisja CO_2 w bardzo wysokim zakresie prędkości	(g/100km)	176	182		203		205
Emisja CO_2 w cyklu mieszanym	(g/100km)	170	177		192		196
Skrzynia biegów							
Skrzynia biegów		Manualna, 6 przełożeń			Bezstopniowa z możliwością symulacji stałych przełożeń (8 zaprogramowanych przełożeń)		
Masy i wymiary							
Długość / Szerokość / Wysokość (mm)	(mm)	4405 / 1805 / 1685					
Rozstaw osi (mm)	(mm)	2670					
Rozstaw kół osi przedniej/ tylnej (mm)	(mm)	1545 /1545					
Prześwit (mm)	(mm)	183					
Masa własna (kg)	(kg)	1425			1460		1520
Dopuszczalna masa całkowita (kg)	(kg)	2050			2150		
Ilość pasażerów		5					
Pozostałe parametry techniczne							
Pojemność przestrzeni bagażowej (l)		341 - 448					329 - 436
Pojemność schowka pod podłogą bagażnika (l)		37					
Pojemność zbiornika paliwa (l)		63					60
Dopuszczalna masa holowanej przyczepy z hamulcem (kg)		1600					
Minimalny promień zawracania (m)		5,3					
Zawieszenie przód / tył		Kolumny McPhersona / Układ wielowahaczowy					
Układ hamulcowy przód / tył		Tarcze wentylowane / Tarcze niewentylowane					
Parametry opon		215/70R16 100H	225/55R18 98H				
Rozmiar i typ felg		Aluminiowe 16" x 6.5J	Aluminiowe 18" x 7.0J				

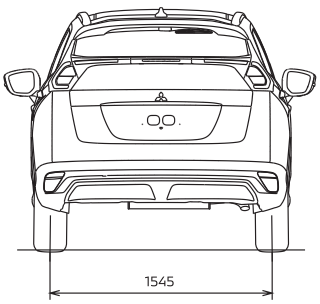

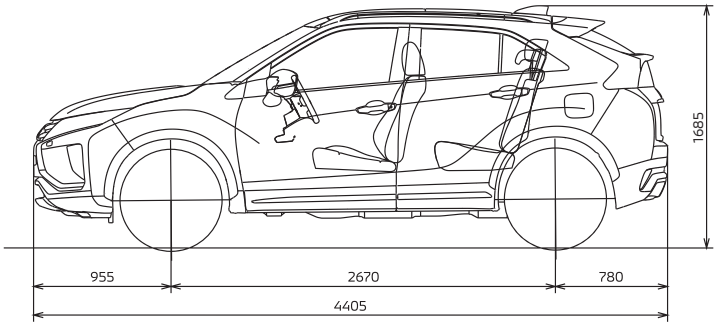

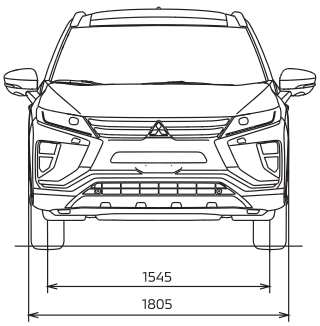

Zużycie paliwa i emisja CO2 zostały określone zgodnie z procedurą WLTP w oparciu o Rozporządzenie Parlamentu Europejskiego i Rady (WE) 715/2007 z późń. zm. i aktami wykonawczymi. Należy pamiętać, że wpływ na rzeczywiste parametry samochodu, w tym w zakresie zużycia paliwa, emisji CO2, prędkości maksymalnej, przyspieszenia (także innych właściwości trakcyjnych) ma m.in., obsługa samochodu, styl jazdy, warunki drogowe i atmosferyczne, a także i inne czynniki natury nietechnicznej. Należy także pamiętać, że poziom zużycia paliwa i emisji CO2 może ulec podwyższeniu również na skutek montażu akcesoriów oraz wyposażenia opcjonalnego w stosunku do homologowanej wersji wyposażenia. Dlatego rzeczywiste dane mogą nieco różnić się od podanych w niniejszym cenniku.

MITSUBISHI MOTORS
Drive your Ambition

MITSUBISHI MOTORS
Drive your Ambition

Dane zawarte w niniejszym cenniku samochodu Mitsubishi były aktualizowane na dzień jego przygotowania/składania do druku (w zależności od formy cennika) i mają wyłącznie charakter informacyjny. Podane informacje nie stanowią oferty, ani zapewnienia, w szczególności w rozumieniu art. 66 § 1 oraz art. 556 Kodeksu Cywilnego. Zawarte w cenniku informacje na temat gwarancji samochodu nie stanowią udzielenia kupującemu gwarancji, w szczególności w rozumieniu art. 577 Kodeksu cywilnego. Gwarancja zostanie udzielona przy sprzedaży samochodu, a jej warunki zostaną określone w dokumencie gwarancyjnym. Wszystkie ceny zawarte w cenniku są rekomendowanymi cenami detalicznymi. Ze względu na ograniczenia techniczne (np. odwzorowanie kolorów przez monitor lub sposób wydruku), kolory przedstawione w niniejszym cenniku mogą się różnić od rzeczywistych kolorów nadwozia i tapicerki. Prezentowane zdjęcia mogą zawierać wyposażenie opcjonalne (akcesoryjne), dodatkowo płatne. MMC Car Poland sp. z o.o. zastrzega sobie prawo do wprowadzenia zmian cennika oraz parametrów technicznych i wyposażenia samochodów Mitsubishi oferowanych na rynku polskim bez uprzedzenia. Wiążące ustalenie ceny, wyposażenia i specyfikacji samochodu następuje w umowie sprzedaży, natomiast określone parametry techniczne zawiera świadectwo homologacji typu pojazdu. Podane ceny są cenami brutto.